ルがあると便利

材料表

単位 (cm)

材料名	部材名	寸法（断面 × 長さ）	数量	必要長さ
塗装コンパネ	滑り板	1.2×45×180	1	
ツーバイフォー材 1×4	側板	2×9×200	2	400
	裏板	2×9×50	4	200
	滑り板受け	2×9×50	1	50
	床受け	2×9×50	2	100
	床板	2×9×55	5	275
	階段枠	2×9×100	2	200
	踏み板	2×9×50	3	150
	アウトリガー	2×9×50	2	100
垂木				（合計 1475）
	支柱	3.6×4.4×100	4	（合計 400）
	枕木 1	2.6×3.2×110	1	
	枕木 2	2.6×3.2×90		
	枕木 3			

やぐら部の作り方

床張り

1. 右図寸法値を参照しつつ、1×4 材から床板 1 ～ 5 を切り出す。
2. そのうち 2 枚の床板の両端を、支柱との干渉を避けるため、40×48㎜ 程度切り欠く。
3. 床板 5 枚を床受け 1, 2 の上に敷いて並べ、木ネジで止める。
   （木ネジ長は、すべて 38㎜）
   （床板は、各々の両端を一直線に揃えて美しく）

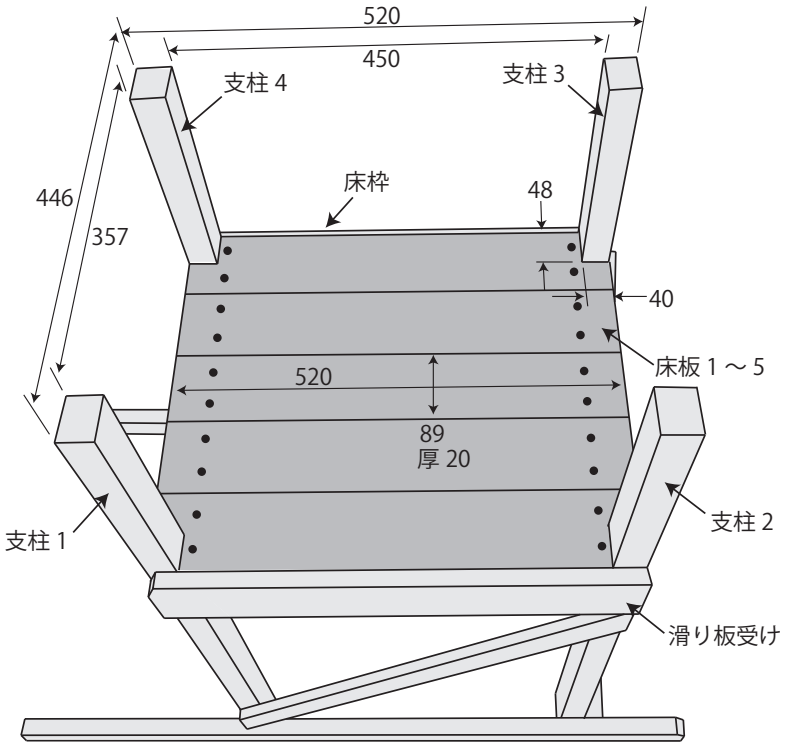

天から見る

階段部の作り方

階段枠の型取りと切断

1. 図示のように、背面側木枠に板材（1×4 材）の辺が、木枠角の A 点と B 点で接するように置く。