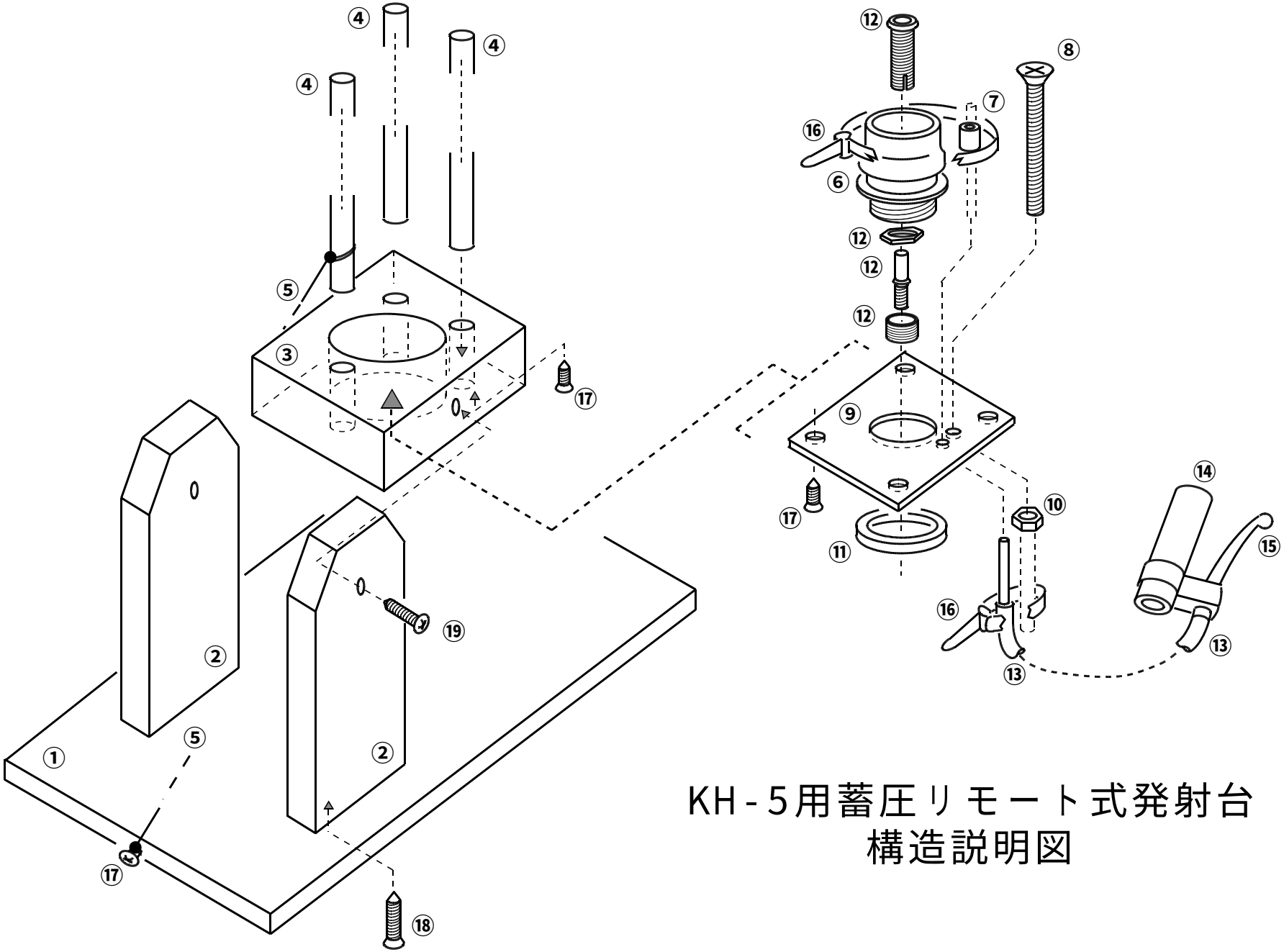

KH-5用蓄圧リモート式発射台
構造説明図

ＫＨ－５用蓄圧リモート式発射台

＜主要部品の説明＞

№	名　称	材　質	仕　　様	数　量	備　　考
1	土台	板	150×350×12　㎜	1	
2	支持材	板	40×120×15　㎜	2	
3	台座	木材	100×150×36　㎜	1	・中央に直径 56㎜ のくりぬき穴 ・直径 100㎜ の同心円上に直径 10㎜ のくりぬき穴、うち 2 穴間の寸法は羽根－羽根間の寸法以下
4	丸棒	木材	φ10×540　㎜	3	くりぬき穴下部まで差し込む
5	角度調整糸	たこ糸	長さ 300　㎜	1	発射角（台座傾斜）固定用
6	ワンタッチカプラ（メス）		水道ホース用	1	100 円ショップ 2 爪型は不適
7	スリーブ		圧着端子	1	・圧着端子の丸輪部を切取ったもの ・カシメてワイヤに固定
8	長ビス		φ4×40　㎜	1	ワイヤケーブル固定用
9	固定板	アクリル	70×70×4　㎜	1	・中央に直径 28㎜ の穴 ・四隅に直径 4㎜ の取付け用穴 ・ワイヤ用直径 3㎜ の穴 1 箇所、長ビス用穴 1 箇所、（位置は現物合わせ）
10	ナット			1	長ビス用
11	固定リング			1	カプラのホース固定リング
12	バルブ部品			1	自転車チューブ用バルブ一式
13	ワイヤケーブル			1	自転車ブレーキケーブル（後輪用）
14	パイプ	塩ビ管	外径 22×130　㎜	1	
15	レバー			1	自転車ブレーキ用
16	結束バンド			適当数	
17	木ネジ		φ3.5×12　㎜	8	角度調整用×1、丸棒固定用(丸棒と台座の境目にねじ込む)×3、固定板取り付け用×4
18	ネジくぎ		長さ 38　㎜	4	
19	木ネジ		φ4.5×32　㎜	2	